ՄԻԱՁՈՒՅԼ ՊԱՐԶՈՒՆԱԿ Պ-2 Մ1:50

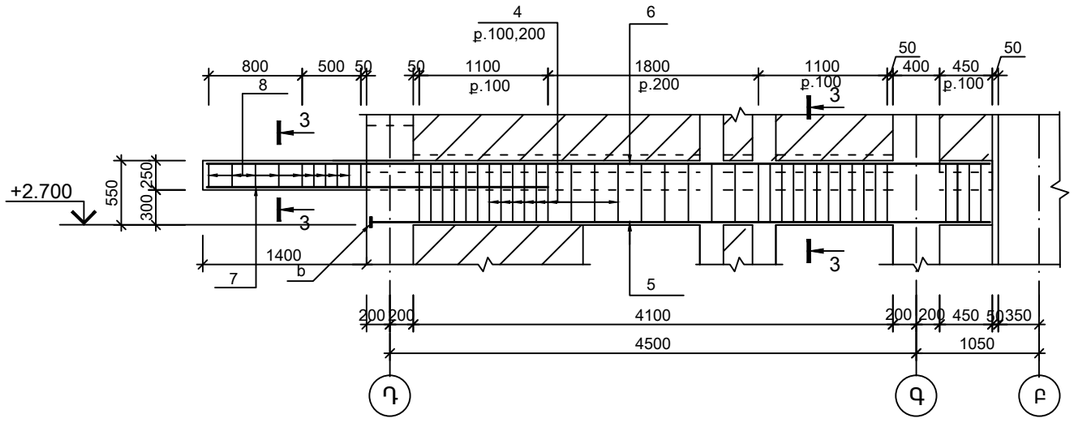

1-1 Մ1:20

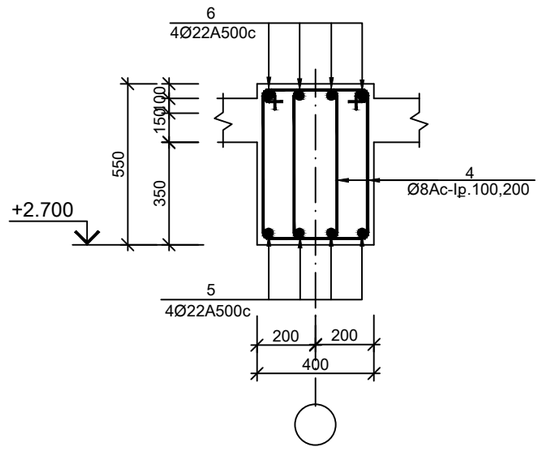

1-1 Մ1:20

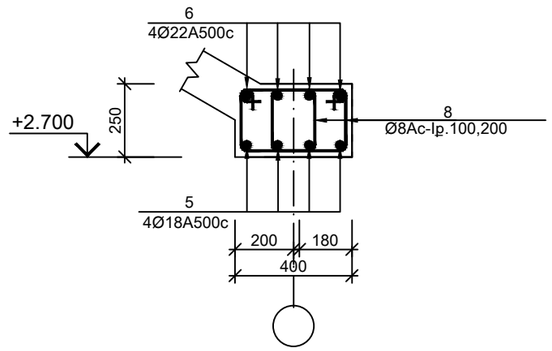

ՊՈՂՊԱՏԻ ՄԱՍՆԱԳԻՐ ՄԵԿ ԷԼԵՄԵՆՏԻ ՀԱՄԱՐ

ԴԻՐՔ N	ԱՆՎԱՆՈՒՄ	ՔԱՆ. Հատ	ՔԱՇԸ կգ	ԸՆԴԱՄ. կգ
	ՄԻԱՁՈՒՅԼ ՍՅՈՒՆ Ս-1 /6հատ /			
1	Ø25 A500c L=9350	4	36.0	144
2	Ø8 Ac-I L=1550	77	0.61	47.0
a	Лист 20x100x100 ГОСТ 19903-74* Ст3сп ГОСТ 380-2005	4	1.57	6.28
	բետոն B20 V=1.4մ³			
	ՄԻԱՁՈՒՅԼ ՍՅՈՒՆ Ս-2 /2հատ /			
2	Ø8 Ac-I L=1550	67	0.61	40.9
3	Ø25 A500c L=8200	4	31.6	126
a	Лист 20x100x100 ГОСТ 19903-74* Ст3сп ГОСТ 380-2005	8	1.57	12.6
	բետոն B20 V=1.2մ³			
	ՄԻԱՁՈՒՅԼ ՊԱՐԶՈՒՆԱԿ Պ-1 /4հատ /			
1	Ø22 A500c L=8000	8	23.8	190
2	Ø22 A500c L=6700	8	20.0	160
3	Ø22 A500c L=4000	4	11.9	47.6
4	Ø8 Ac-I L=1660	216	0.66	143
b	Лист 18x90x90 ГОСТ 19903-74* Ст3пс ГОСТ 380-2005	16	1.14	18.2
	բետոն B20 V=3.1մ³			
	ՄԻԱՁՈՒՅԼ ՊԱՐԶՈՒՆԱԿ Պ-2 /6հատ /			
4	Ø8 Ac-I L=1660	74	0.66	48.8
5	Ø22 A500c L=5250	8	15.6	125
b	Лист 18x90x90 ГОСТ 19903-74* Ст3сп ГОСТ 380-2005	8	1.14	9.12
	բետոն B20 V=1.0մ³			
1	2	3	4	5

1	2	3	4	5
	ՄԻԱՁՈՒՅԼ ՊԱՐԶՈՒՆԱԿ Պ-3 /2հատ /			
4	Ø8 Ac-I L=1660	74	0.66	48.8
5	Ø22 A500c L=5250	4	15.6	62.4
6	Ø22 A500c L=6700	4	20.0	80.0
7	Ø18A500c L=2900	4	7.38	29.5
8	Ø8 Ac-I L=1070	20	0.42	8.40
b	Лист 18x90x90 ГОСТ 19903-74* Ст3сп ГОСТ 380-2005	4	1.14	4.56
	բետոն B20 V=1.14մ³			

ՄԱՆՐԱՄԱՍՆԵՐԻ ՏԵՂԵԿԱԳԻՐ

ԴԻՐՔ	ՈՒՐՎԱԳԻԾ	
2	430, 350, 420, 350	335, 500, 570, 255
4		
8	335, 200, 270, 255	

ՊՈՂՊԱՏԻ ԾԱԽՍԻ ԱՄՓՈՓԱԳԻՐ ՄԵԿ ԷԼԵՄԵՆՏԻ ՀԱՄԱՐ

ԷԼԵՄԵՆՏԻ ՄԱԿՆԻՇԸ	ԱՄՐԱՆԱՅԻՆ ՇԻՆՎԱԾՔՆԵՐ								ՆԵՐԴԻՐ ՇԻՆՎԱԾՔՆԵՐ				
	ԱՄՐԱՆԻ ԴԱՍԸ			ԱՄՐԱՆԻ ԴԱՍԸ				ԸՆԴՀԱՆ. (կգ)	ԳԼՈՑՎԱԾՔԻ ՄԱԿՆԻՇԸ				ԸՆԴՀԱՆ. (կգ)
	Ac-I			A500c					ԹԻԹԵՂ				
	7-93			7-93					ГОСТ 19903-74*				
	Ø8		ԸՆԴԱՄ.	Ø18	Ø22	Ø25	ԸՆԴԱՄ.		-18	-20		ԸՆԴԱՄ.	
ՄԻԱՁՈՒՅԼ ՍՅՈՒՆ Ս-1 /6հատ /	47.0		47.0			144	144	191		6.28		6.28	6.28
ՄԻԱՁՈՒՅԼ ՍՅՈՒՆ Ս-2 /2հատ /	40.9		40.9			126	126	167		12.6		12.6	12.6
ՄԻԱՁՈՒՅԼ ՊԱՐԶՈՒՆԱԿ Պ-1 /4հատ /	143		143		398		398	541	18.2			18.2	18.2
ՄԻԱՁՈՒՅԼ ՊԱՐԶՈՒՆԱԿ Պ-2 /6հատ /	48.8		48.8		125		125	174	9.12			9.12	9.12
ՄԻԱՁՈՒՅԼ ՊԱՐԶՈՒՆԱԿ Պ-3 /2հատ /	57.2		57.2	29.5	142.4		171.9	171.9	4.56			4.56	4.56

Տնօրեն	Մ.Հուսնյան		<<TTV-01>>ԱԶԱՏԱՄՈՒՏ ԳՅՈՒՂԻ ՄԱՆԿԱՊԱՐՏԵԶԻ ՄԵԿ ՄԱՄՆԱՇԵՆՔԻ ՎԵՐԱԿԱՆԳՆՈՒՄ			
ՆԳԵ	Ստեփանյան					
Նախագծեց	Խաստյան		Ճարտարապետաշինարարական մաս	փուլ	թերթ	թերթեր
Ստուգեց	Մ.Հուսնյան			ԱՆ	ՃՇ-50	69
			ՄԻԱՁՈՒՅԼ ՊԱՐԶՈՒՆԱԿ Պ-2, ՄԱՍՆԱԳԻՐ	«ՄԱՌԱ ԵՎ ԴՈՒՍՏՐԵՐ» ՍՊԸ		